Installationsanleitung

Umgebungstemperatur sensor

Installations- und Bedienungsanleitung



VISIONSEN
Sensor Technology

www.visionsen.com
www.vsias.com

Vsias Engineering Industrie AG.

E-Mail: sales@visionsen.com
info@vsias.com

Inhaltsverzeichnis

1 Garantiebedingungen 1

2 Unterstützung 2

3 Sicherheit 3

3.1 Allgemein 3

3.2 Elektrik 4

3.3 Arbeiten in der Höhe und Wetterbedingungen 4

4 Einführung 5

5 Produktbeschreibung 6

6 Installation 7

7 Mechanische Installation 8

7.1 PL_3 Montagevorrichtung Abmessungen und Maße 8

7.2 Umgebungstemperatursensor (ATS-P) Abmessungen und Maße 9

7.3 Umgebungstemperatursensor (ATS-P) Feld-Panel-Montageinstallation 10

7.4 PL_2 Montagevorrichtung Abmessungen und Maße 11

7.5 Umgebungstemperatursensor (ATS-MB/AN) Abmessungen und Maße 12

7.6 Umgebungstemperatursensor (ATS-MB/AN) Feld-Panel-Montageinstallation 13

8 Elektrische Installation 15

8.1 Stromanschluss 15

8.2 Stromverbrauch 15

9 Computeranschluss 16

10 Kommunikation 17

10.1 Verbindungseinstellungen 17

10.2 Registeradressen 18

10.3 Modbus®-Tabelle und Konfigurationseinstellungen 19

11 Modelle 20

VSİAS Ingenieurwesen Industrie AG. Alle Rechte vorbehalten.

1 GARANTİEBEDİNGUNGEN

Produkte, die von VSİAS unter der Marke VİSİONSEN hergestellt werden, sind von VSİAS gegen Material- und Verarbeitungsfehler für einen Zeitraum von zwei Jahren ab dem Versanddatum bei normaler Nutzung und Wartung garantiert, sofern im jeweiligen Produkthandbuch nicht anders angegeben.



Die Produkt-Bedienungsanleitungen können online unter **www.visionsen.com**

- Produkte, die nicht von VSİAS hergestellt, aber von VSİAS weiterverkauft werden, sind nur gemäß den vom Originalhersteller erweiterten Garantiebestimmungen abgedeckt.
- Jede unautorisierte Reparatur oder Modifikation des Sensors führt zum Erlöschen der Garantiebedingungen.
- Fehler wie Kurzschlüsse und andere Störungen, die durch das Nichtabschalten der Stromversorgung während des elektrischen Anschlusses entstehen, sind nicht von der Garantie abgedeckt.
- Schäden, die durch die Reinigung von Sensoren und Zusatzgeräten mit abrasiven Chemikalien oder ähnlichen Substanzen verursacht werden, sind nicht von der Garantie abgedeckt.
- Die Verpflichtung von VSİAS im Rahmen dieser Garantie beschränkt sich auf die Reparatur oder den Ersatz defekter Produkte (nach Ermessen von VSİAS), was das einzige und ausschließliche Rechtsmittel im Rahmen dieser Garantie darstellt.
- Der Kunde trägt alle Kosten für Ausbau, Wiedereinbau und Versand der als defekt geltenden Produkte an VSİAS. VSİAS übernimmt die Rücksendekosten dieser Produkte.
- Diese Garantie gilt nicht für Produkte, die Modifikationen, Missbrauch, Fahrlässigkeit, unsachgemäße Wartung, Naturereignissen oder Transportschäden ausgesetzt waren.
- Die Garantie für von VSİAS erbrachte Installationsleistungen, wie Programmierung nach Kundenspezifikationen, elektrische Anschlüsse für von VSİAS hergestellte Produkte und produktspezifische Schulungen, ist Teil der Produktgarantie von VSİAS.
- „VSİAS lehnt, soweit gesetzlich zulässig, sämtliche ausdrücklichen, stillschweigenden oder gesetzlichen Garantien und Bedingungen in Bezug auf die Produkte ab, sofern hierin nicht ausdrücklich etwas anderes angegeben ist.“

VSİAS Ingenieurwesen Industrie AG. Alle Rechte vorbehalten.

2 HİLFE-SUPPORT

Produkte können nicht ohne vorherige Genehmigung zurückgegeben werden. Die unten angegebenen Kontaktinformationen sind direkt für Kunden der VSİAS Ingenieurwesen Industrie AG bestimmt. Bitte verwenden Sie die Kontaktadressen für zurückgesendete Produkte.

VSİAS Ingenieurwesen Industrie AG

(Teknopark Ankara) İvedik OSB. Mah.
Melih Gökçek Bulvarı No: 61/7
Yenimahalle / ANKARA

+90 543 874 27 46

sales@visionsen.com
info@vsias.com

www.visionsen.com
www.vsias.com

VSİAS Ingenieurwesen Industrie AG. Alle Rechte vorbehalten.

3 SICHERHEIT

DIESER ANWENDUNGSBEREICH BEZIEHT SICH AUF DIE INSTALLATION, VERWENDUNG, WARTUNG SOWIE ARBEITEN AN ODER IN DER NÄHE VON SENSOREN, STATIVEN, MONTAGEGESTELLEN UND ALLEN ARTEN VON GERÄTEN UND KOMPONENTEN.

DIE UNSACHGEMÄSSE INSTALLATION, BETRIEB ODER WARTUNG VON SENSOREN, STATIVEN, MONTAGEHALTERUNGEN UND ALLER ART VON AUSRÜSTUNG UND KOMPONENTEN SOWIE DIE NICHTBEACHTUNG VON WARNHINWEISEN ERHÖHEN DAS RISIKO VON TOD, UNFÄLLEN, SCHWEREN VERLETZUNGEN, SACHSCHÄDEN UND PRODUKTAUSFÄLLEN. TREFFEN SIE ALLE ANGEMESSENEN VORSICHTSMASSNAHMEN, UM DIESE GEFAHREN ZU VERMEIDEN. VOR JEDER ARBEIT KONSULTIEREN SIE DIE SICHERHEITSKOORDINATOREN IHRER ORGANISATION UND FACHKRÄFTE FÜR ARBEITSSCHUTZ BEZÜGLICH DER VERFAHREN UND DER ERFORDERLICHEN SCHUTZAUSRÜSTUNG.

Verwenden Sie Sensoren, Stative, Montagegestelle sowie alle Arten von Geräten und Teilen ausschließlich für die vorgesehenen Zwecke. Überschreiten Sie nicht die Konstruktionsgrenzen. Machen Sie sich mit allen Anweisungen in den Produkthandbüchern vertraut und befolgen Sie diese. Die Handbücher sind unter www.visionsen.com oder über andere Kontaktadressen verfügbar.Sie sind verantwortlich für die Einhaltung der geltenden Gesetze und Vorschriften, einschließlich Sicherheitsvorschriften, sowie für die Integrität und Positionierung der Strukturen oder Systeme, in denen Sensoren, Stative, Montagegestelle und alle Geräte und Teile installiert sind. Die Installationsorte sollten von einem qualifizierten Ingenieur bewertet und von erfahrenem technischem Personal umgesetzt werden.Bei Fragen oder Bedenken bezüglich Installation, Betrieb oder Wartung elektrischer Anschlüsse in den Systemen wenden Sie sich an einen lizenzierten und qualifizierten Ingenieur oder erfahrenes technisches Personal.

3.1 Allgemein

- Holen Sie vor der Durchführung von Feld- oder Installationsarbeiten die erforderlichen Genehmigungen und Freigaben ein.
- Beachten Sie die Richtlinien für Arbeits- und Gesundheitsschutz.
- Für die Installation, den Betrieb und die Wartung aller mechanischen Komponentenverbindungen darf nur qualifiziertes Personal eingesetzt werden. Der Einsatz lizenzierter und qualifizierter Auftragnehmer wird dringend empfohlen.
- Lesen Sie alle geltenden Anweisungen sorgfältig durch und stellen Sie sicher, dass Sie die Verfahren vollständig verstanden haben, bevor Sie mit der Arbeit beginnen.
- Wenn bei der Installation Bohr- oder Schneidarbeiten durchgeführt werden, tragen Sie einen Augenschutz und treffen Sie weitere geeignete Sicherheitsmaßnahmen.
- Unbefugtem Personal ist jeglicher Eingriff an installierten Produkten untersagt.
- Verwenden Sie nur vom Hersteller empfohlene Teile, Materialien und Werkzeuge.

VSİAS Ingenieurwesen Industrie AG. Alle Rechte vorbehalten.

3 SICHERHEIT

3.2 Elektrik

- Wenn das Stativ, Zubehör oder ein von Ihnen konstruiertes, installiertes, verwendetes oder gewartetes Gerät mit ober- oder unterirdischen Stromleitungen in Kontakt kommt, kann dies zum Tod oder zu schweren Verletzungen führen.
- Halten Sie einen Abstand zu Freileitungen von mindestens dem Eineinhalbfachen der Bauhöhe oder dem gesetzlich vorgeschriebenen Abstand ein (je nachdem, welcher größer ist).
- Informieren Sie vor Feld- oder Installationsarbeiten alle Personen oder Organisationen, die von der Installation betroffen sein könnten.
- Beachten Sie alle elektrischen Vorschriften. Elektrische Anlagen und zugehörige Geräte dürfen nur von qualifiziertem und erfahrenem Personal installiert werden.

3.3 Arbeiten in der Höhe und Wetterbedingungen

- Seien Sie bei Arbeiten in der Höhe äußerst vorsichtig.
- Verwenden Sie geeignete Ausrüstung und Sicherheitsmaßnahmen.
- Halten Sie mechanische oder elektrische Komponenten während Installation und Wartung von ungeschultem oder nicht autorisiertem Personal fern. Treffen Sie Vorsichtsmaßnahmen, um das Herabfallen von Werkzeugen und Gegenständen aus erhöhten Positionen zu verhindern.
- Führen Sie keine Arbeiten oder Wartungen bei schlechten Wetterbedingungen wie Wind, Regen, Schnee oder Gewitter durch.
- Überprüfen Sie regelmäßig (mindestens einmal jährlich) Verschleiß und Schäden wie Korrosion, Spannungsrisse, abgenutzte Kabel, lose Kabelklemmen und Kabelspannung und ergreifen Sie erforderliche Korrekturmaßnahmen.
- Überprüfen Sie regelmäßig (mindestens einmal jährlich) die elektrischen Erdungsverbindungen.

„VSİAS behält sich das Recht vor, den Service für Produkte zu verweigern, die Schadstoffen ausgesetzt waren, welche die Gesundheit oder Sicherheit der VSİAS-Mitarbeiter gefährden können.“

VSİAS Ingenieurwesen Industrie AG. Alle Rechte vorbehalten.

4 EINFÜHRUNG

Umgebungstemperatursensoren sind Geräte, die die Umgebungstemperatur unter Umweltbedingungen messen. Diese Sensoren bestehen im Allgemeinen aus Komponenten, die präzise Messungen durchführen können. Umgebungstemperatursensoren werden in vielen verschiedenen industriellen, kommerziellen und wissenschaftlichen Anwendungen eingesetzt.

Diese Sensoren werden typischerweise in einer Struktur untergebracht, die das Sensorelement vor äußeren Umgebungsbedingungen schützt, ohne den Temperaturparameter oder die Messgenauigkeit zu beeinflussen. Sie sind in der Lage, Temperaturwerte in analoge oder digitale Signale umzuwandeln oder von Steuerungssystemen ausgelesen zu werden.

Umgebungstemperatursensoren werden in Klimasteuerungssystemen, industrieller Prozesssteuerung, der Lebensmittel- und Pharmaindustrie, wissenschaftlicher Forschung, Sicherheitssystemen, Energiemanagement, Landwirtschaft und Gewächshausanwendungen, biomedizinischen Anwendungen, der Automobilindustrie, industrieller Automatisierung und überall dort eingesetzt, wo Umweltmessungen erforderlich sind.

Umgebungstemperatursensoren werden in vielen wichtigen Anwendungen eingesetzt, wie z. B. zur Verbesserung der Energieeffizienz und zur Sicherstellung der Produktqualität. Sie werden häufig in Systemen eingesetzt, um präzise Messungen und hohe Genauigkeit zu gewährleisten.

Vorteile:

- Einfache und robuste Bauweise
- Direkte Messung
- Breites Einsatzgebiet
- Geringe Kosten
- Einfache Wartung und Reparatur
- Geringer Energieverbrauch

VSİAS Ingenieurwesen Industrie AG. Alle Rechte vorbehalten.

5 PRODUKTBESCHREIBUNG

Die unter der Marke Visionsen hergestellten und entwickelten Umgebungstemperatursensoren werden in eine Struktur eingebettet, die die Messgenauigkeit nicht beeinträchtigt und durch einen Strahlungsschutz vor Umgebungsbedingungen geschützt ist. Temperaturwerte können an Steuerungssysteme angeschlossen werden, die in der Lage sind, Widerstandsdifferenzen auszuwerten.

Visionsen Umgebungstemperatursensoren sind sowohl in analogen Ausgangsversionen als auch in digitalen Kommunikationsversionen über Modbus® (RS485) erhältlich, abhängig von den Systemanforderungen des Endanwenders. Visionsen Umgebungstemperatursensoren verfügen über eine Mikroprozessorstruktur, die Kalibrierungsdaten speichert und die Notwendigkeit der Neukonfiguration von Datenloggern oder SCADA-Systemen bei der Installation eines neuen Kraftwerks überflüssig macht.

Umgebungstemperatursensoren verfügen über ein UV-beständiges Schutzgehäuse. Dank dieser Struktur werden sie nicht von äußeren Umgebungsbedingungen beeinflusst und liefern dem Endanwender den genauesten Temperaturwert. Aufgrund der Produktvielfalt werden sie in unterschiedlichen Genauigkeitsstufen hergestellt.

Visionsen Umgebungstemperatursensoren bieten mit IP68-zertifizierten Kommunikations- und Stromkabeln Zuverlässigkeit und Langlebigkeit für Außenanwendungen. Der M12-Rundsteckverbinder sorgt zudem für eine einfache Installation während der Inbetriebnahme.

VSİAS Ingenieurwesen Industrie AG. Alle Rechte vorbehalten.

6 INSTALLATION

Es handelt sich um einen Umgebungstemperatursensor mit natürlicher Belüftung und einem 4-Platten-UV-Strahlungsschutz. Die lamellenartige Struktur ermöglicht einen freien Luftdurchfluss durch den Schutz und hält die Sonde auf Umgebungstemperatur. Die weiße Farbe des Schutzes reflektiert die Sonneneinstrahlung.

Der UV-Strahlungsschutz schützt den Umgebungstemperatursensor vor Sonneneinstrahlung sowie anderen abgestrahlten und reflektierten Wärmequellen. Er verfügt über eine mehrschichtige Plattenstruktur für maximalen Luftdurchfluss.

- Der Umgebungstemperatursensor kann an jedem Ort in der Nähe des PV-Arrays montiert werden.
- Für Solarkraftwerke wird empfohlen, den Umgebungstemperatursensor auf der Nordseite des Arrays (in der nördlichen Hemisphäre) zu platzieren; andernfalls muss eine Verschattungsanpassung des Arrays vorgenommen werden.
- Die besten Ergebnisse werden an einem Standort mit dauerhaftem Wind erzielt. Montieren Sie ihn entfernt von Zäunen, Gebäuden, Bäumen oder anderen Hindernissen.
- Wenn er an einem Gebäude befestigt wird, ist der bevorzugte Standort in der nördlichen Hemisphäre die Nordseite und in der südlichen Hemisphäre die Südseite.



Achtung :

- ***Nehmen Sie keine unautorisierten Reparaturen oder Änderungen am Sensor vor.***
- ***Schalten Sie die Energiequelle aus, bevor Sie elektrische Verbindungen herstellen.***
- ***Achten Sie während der Montage auf die Gefahr von Sturz und Beschattung.***
- ***Reinigen Sie das Gerät nicht mit korrosiven Chemikalien.***
- ***Die Installation und Verwendung darf nur durch autorisiertes Personal erfolgen.***

VSİAS Ingenieurwesen Industrie AG. Alle Rechte vorbehalten.

7 MECHANISCHE INSTALLATION

7.1 Abmessungen und Maße der PL_3-Montagehalterung

PL_3 Montagevorrichtung Abmessungen

Gewicht :

Plattform : 243 x 96 x 40 mm

Materialtyp : Verzinkt, Lack

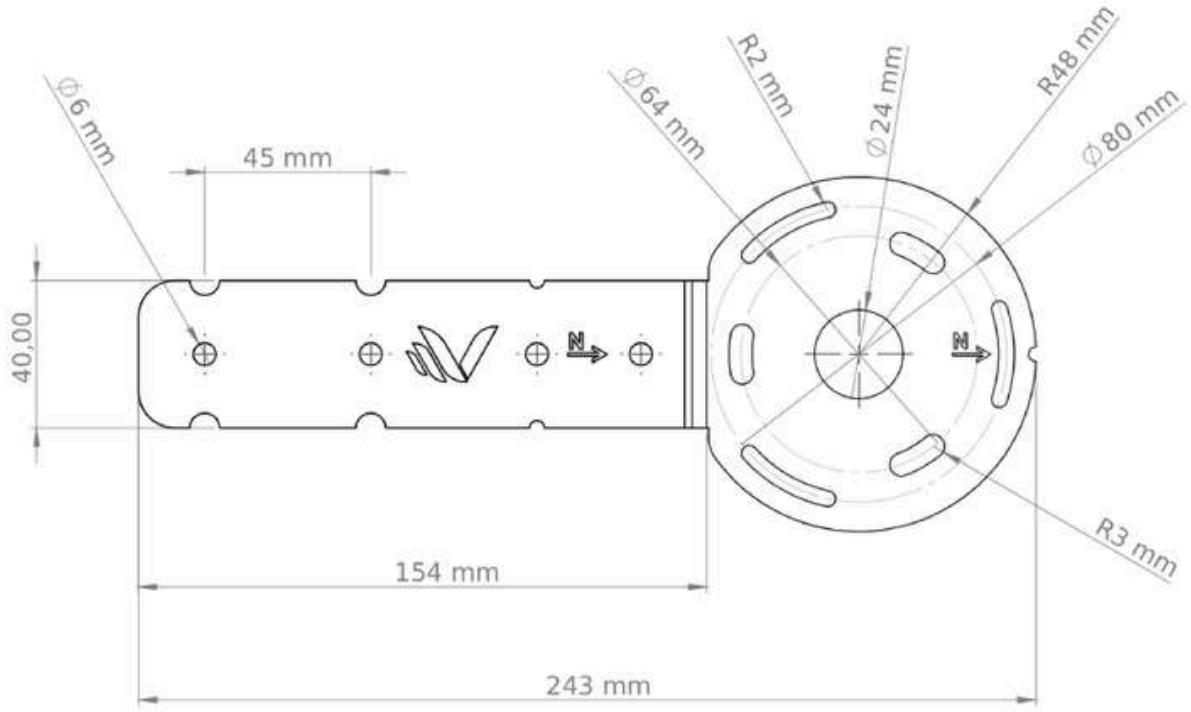

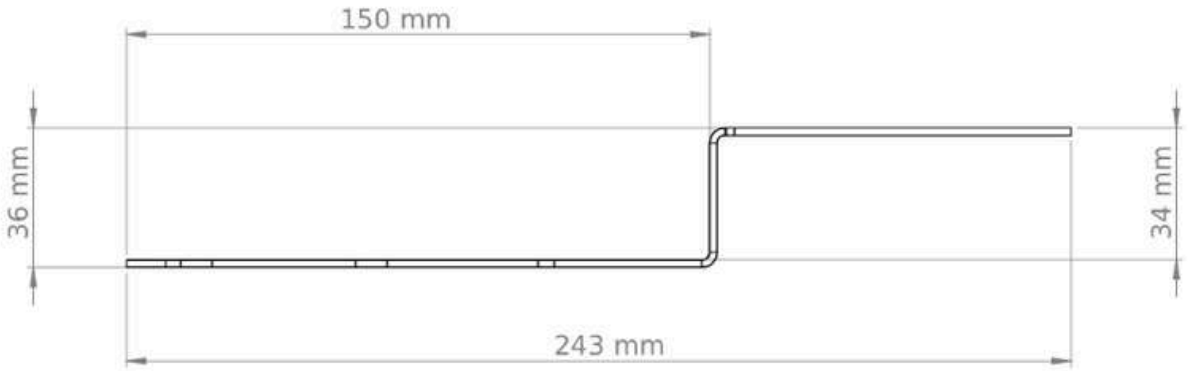

VSİAS Ingenieurwesen Industrie AG. Alle Rechte vorbehalten.

7 MECHANISCHE INSTALLATION

7.2 Umgebungstemperatursensor (ATS-P) Abmessungen und Maße

Sensorabmessungen

Gewicht :

Sensor : Ø105 x 123 x 248 mm

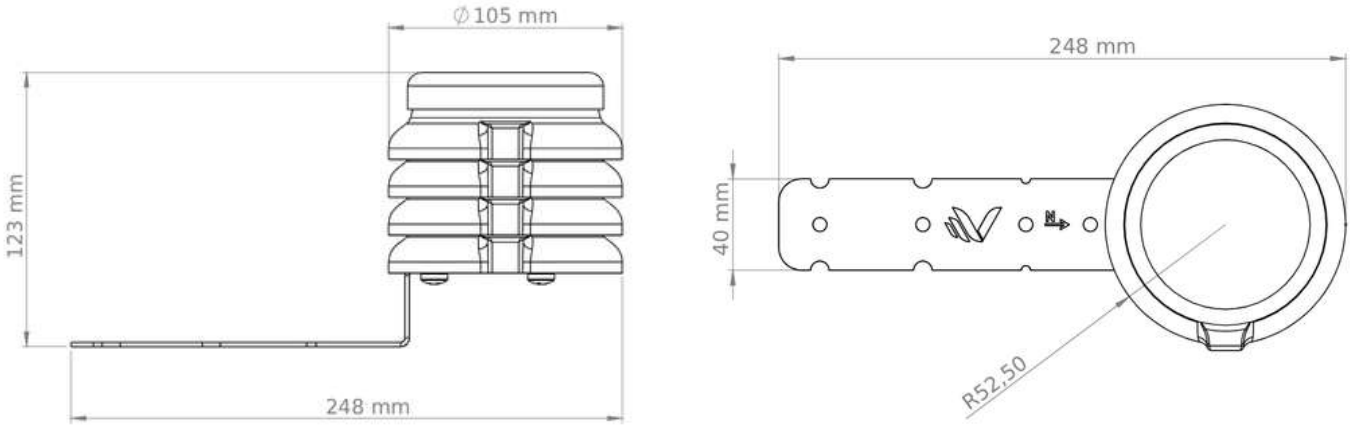

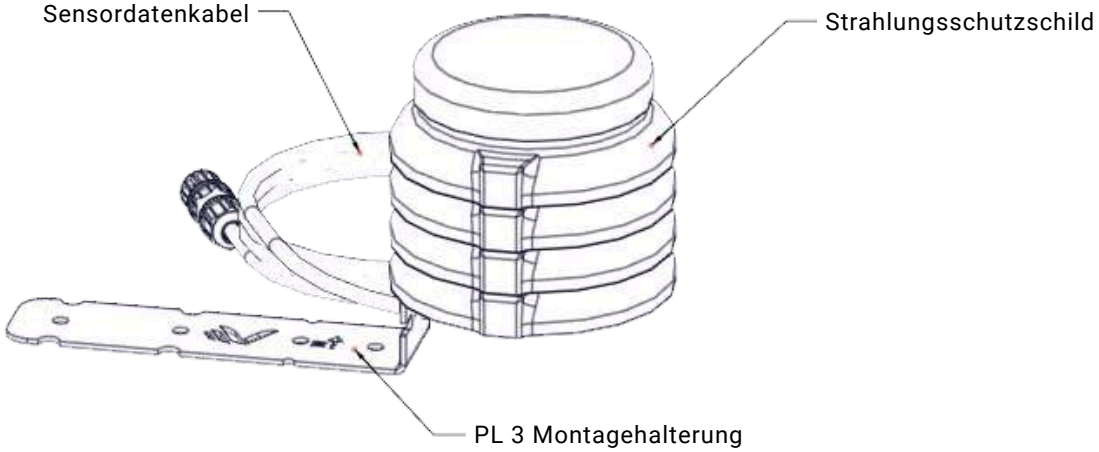

VSİAS Ingenieurwesen Industrie AG. Alle Rechte vorbehalten.

7 MECHANISCHE INSTALLATION

7.3 Feld-Panel-Montageinstallation des Umgebungstemperatursensors (ATP-P)

Der Umgebungstemperatursensor (ATP-P) wird mit der unten angegebenen Montagevorrichtung geliefert.

Lieferumfang:

- 1 Umgebungstemperatursensor
- 1 Montagehalterung
- Elektronisches Anschluss-Handbuch

Installationsschritte

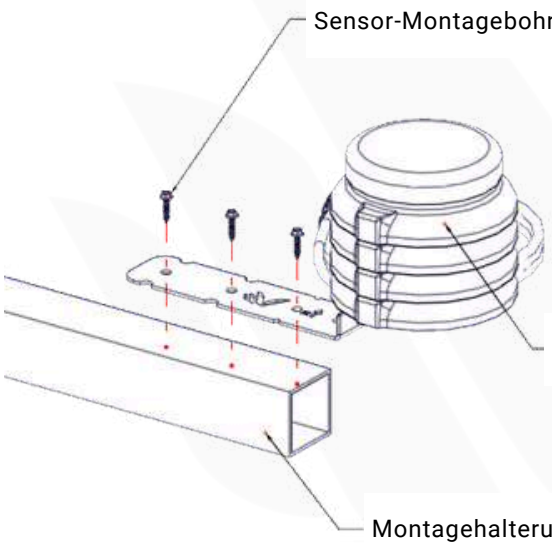

1.Schritt:

- Geeignetes Schraubenschlüsselwerkzeug wird für die Schrauben vorbereitet.
- Wie in der Abbildung gezeigt, wird der Umgebungstemperatursensor am Montagegestell befestigt.

2.Schritt:

- Nach Abschluss der Montage wird das Kabel ordnungsgemäß befestigt und an ein geeignetes Gerät oder einen Datenlogger zur Datenübertragung angeschlossen.

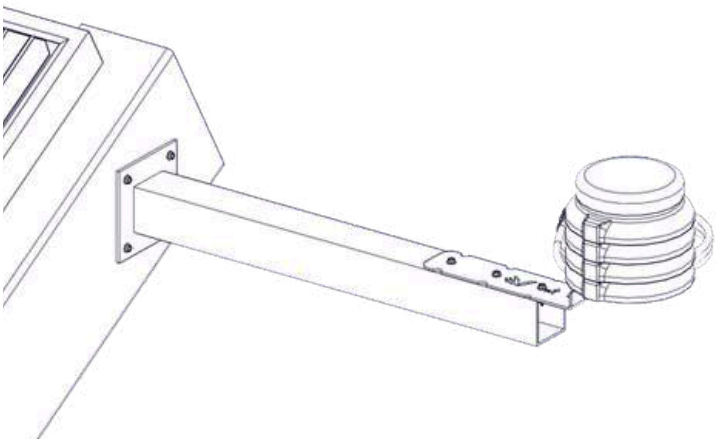

⚠ ***Achtung :*** ***Wenn der Sensor nicht korrekt positioniert ist, erhöht sich die Wahrscheinlichkeit von Messabweichungen.***

VSİAS Ingenieurwesen Industrie AG. Alle Rechte vorbehalten.

7 MECHANISCHE INSTALLATION

7.4 Abmessungen und Maße der PL_2-Montagehalterung

Abmessungen der PL_2-Montagehalterung

Gewicht :
Sensor : 270 x 124 x 3 mm
Schraubverbindung : Verzinkt, lackiert

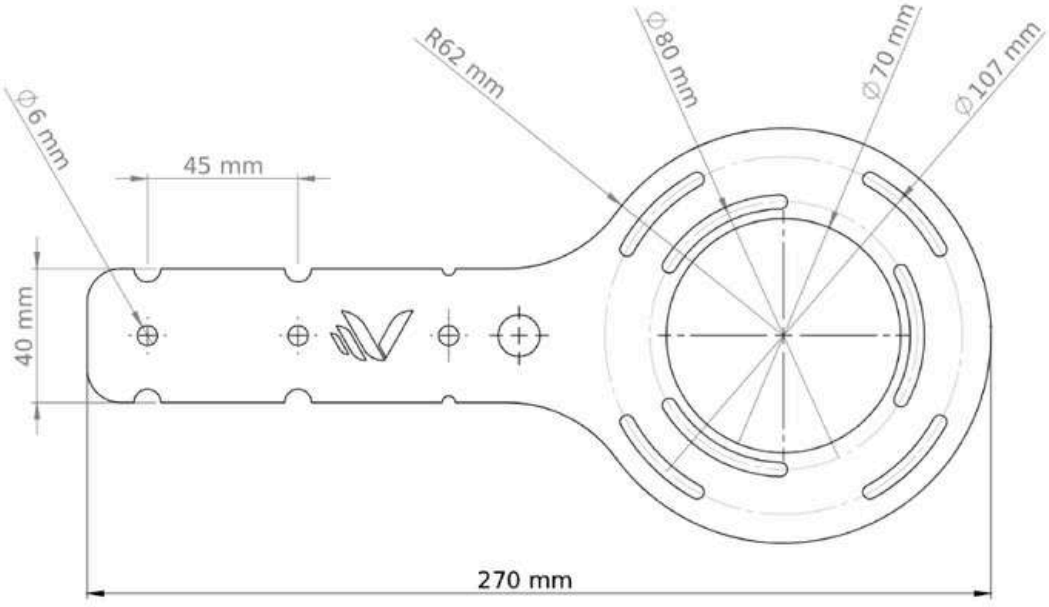

VSİAS Ingenieurwesen Industrie AG. Alle Rechte vorbehalten.

7 MECHANISCHE INSTALLATION

7.5 Abmessungen und Maße des Umgebungstemperatursensors (ATS-MB/AN)

Sensorabmessungen

Gewicht :

Sensor : Ø118 x 160 mm

Montageabmessungen

Lochmittelpunktdurchmesser : Ø106,8 mm

Schraubverbindung : 4 x Ø4,5 mm

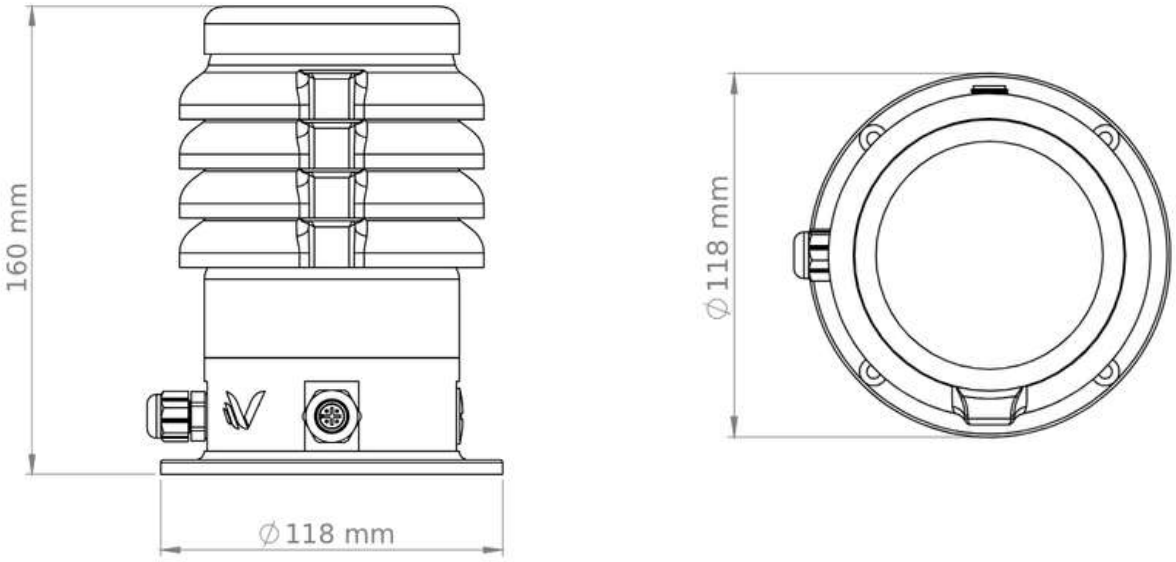

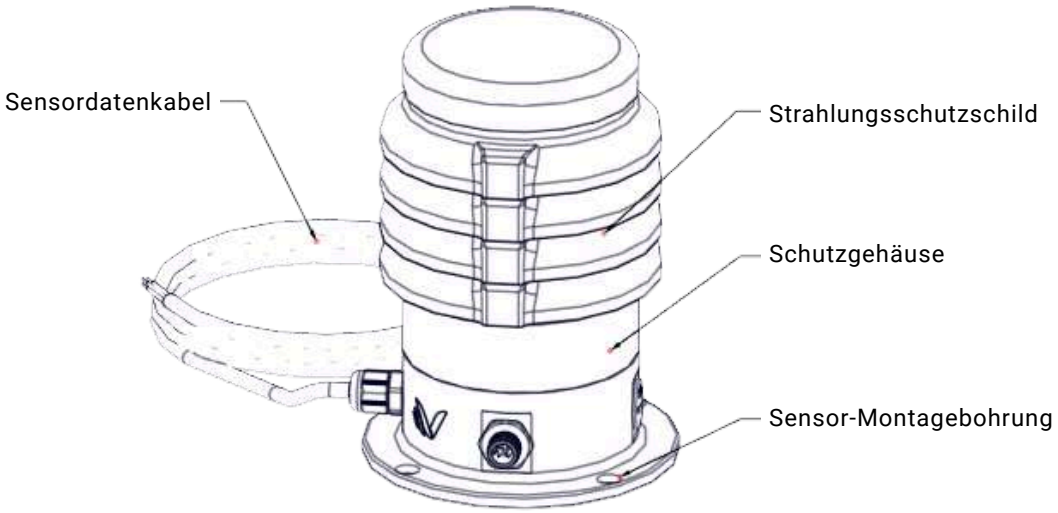

VSİAS Ingenieurwesen Industrie AG. Alle Rechte vorbehalten.

7 MECHANISCHE INSTALLATION

7.6 Feld-Panel-Montageinstallation des Umgebungstemperatursensors (ATS-MB/AN)

Der Umgebungstemperatursensor (ATP-MB) wird mit der unten angegebenen Montagevorrichtung geliefert.

Packungsinhalt:

- 1 Stück Umgebungstemperatursensor
- 1 Stück Montagevorrichtung
- Elektronische Anschlussanleitung

Montageschritte

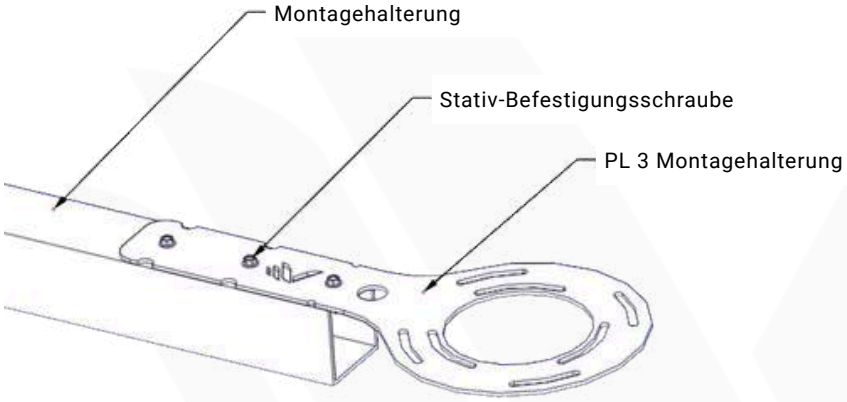

1.Schritt:

- Geeignetes Schraubenschlüsselwerkzeug wird für Schrauben und Muttern vorbereitet.
- Wie in der Abbildung gezeigt, wird die PL_2-Montagehalterung am Montagegestell befestigt.

2.Schritt:

- Der Montagetisch und die Montagevorrichtung werden in drei Achsen mit einer Wasserwaage oder einem geeigneten Messgerät ausgerichtet.

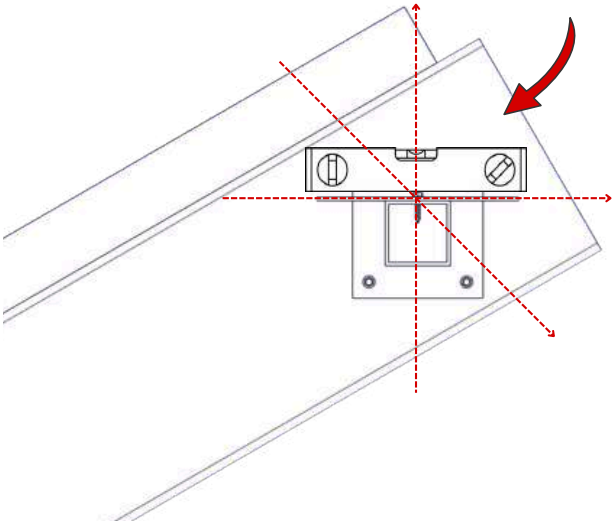

⚠ ***Achtung : Wenn der Sensor nicht korrekt positioniert ist, erhöht sich die Wahrscheinlichkeit von Messabweichungen.***

VSİAS Ingenieurwesen Industrie AG. Alle Rechte vorbehalten.

7 MECHANISCHE INSTALLATION

7.6 Feld-Panel-Montageinstallation des Umgebungstemperatursensors (ATS-MB/AN)

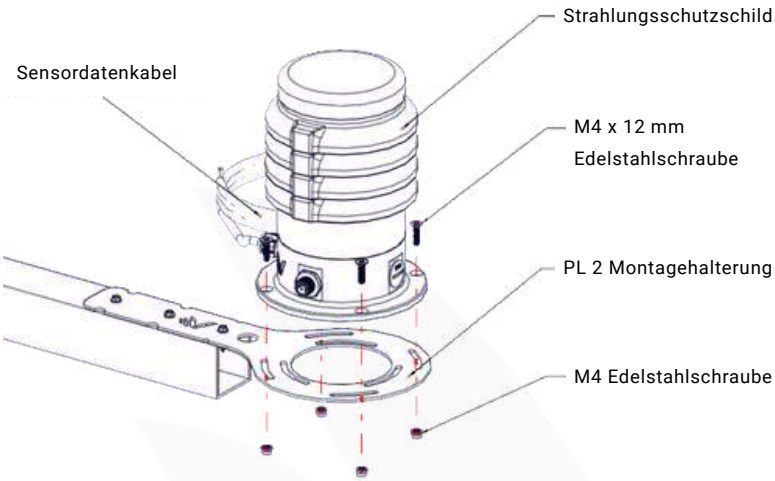

3.Schritt:

- Der Sensor wird wie gezeigt mit 4 M4x12-mm-Schrauben und Muttern, die im Lieferumfang enthalten sind, an der PL_2-Montagehalterung montiert. (Die M4-Schrauben und Muttern werden nur lose angezogen, nicht vollständig festgezogen.)

4.Schritt:

- Nach Abschluss der Montage wird das Kabel ordnungsgemäß befestigt und an ein geeignetes Gerät oder einen Datenlogger zur Datenübertragung angeschlossen.

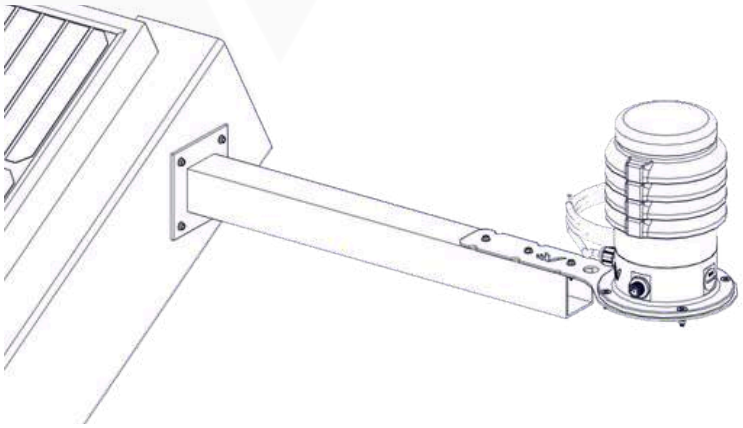

⚠ ***Achtung :*** ***Wenn der Sensor nicht korrekt positioniert ist, erhöht sich die Wahrscheinlichkeit von Messabweichungen.***

VSİAS Ingenieurwesen Industrie AG. Alle Rechte vorbehalten.

8 ELEKTRISCHE INSTALLATION

Umgebungstemperatursensoren werden mit einem 4-Leiter-RTD PT1000 Klasse (1/3 DINB) sowie einem 3 m langen hochwertigen PUR-FLEX-Kabel mit wasserdichtem IP68-Steckverbinder gefertigt.

8.1 Stromanschluss

Die Mindestversorgungsspannung für alle MB-Serien-Sensormodelle beträgt 9 V DC. Eine Versorgungsspannung von 12 V DC wird für eine zuverlässige Leistung empfohlen. Es wird empfohlen, den Ausgang der Stromversorgung mit einer flink auslösenden Sicherung von maximal 250 mA abzusichern.

8.2 Stromverbrauch

Versorgungsspannung (V DC)	Strom (mA)	Leistung (mW)
9	8	72
12	6	72
24	3	72

Der maximale Stromverbrauch beträgt 72 mW bei der höchsten Eingangsspannung.

- Bei der niedrigsten Eingangsspannung beträgt der maximale Eingangsstrom 3 mA.
- Der maximale Einschaltstrom beträgt 100 mA.

Die AN-Serie (aktuelle Ausgangsvarianten) ist so eingestellt, dass ein 4-mA-Ausgang -40 °C und ein 20-mA-Vollausschlag +85 °C sowie ein 0-V-Ausgang -40 °C und ein 1,5-V-Vollausschlag +85 °C repräsentiert.

VSİAS Ingenieurwesen Industrie AG. Alle Rechte vorbehalten.

9 COMPUTERANSCHLUSS

Netzteile von tragbaren Computern wie Laptops können hohe Spannungsspitzen erzeugen. Dies kann die digitale Schnittstelle des Geräts beschädigen. Stellen Sie sicher, dass zwischen Ein- und Ausgang des Wandlers eine galvanische Trennung besteht.

	Kabelfarbe	**Beschreibung**	
	Weiß	9 - 28 V DC (+)	
	Braun	9 - 28 V DC (-)	
	Gelb	A	Data (+)
	Grün	B	Data (-)

Achtung : ***„Das weiße Kabel ist der positive (+) Anschluss und das braune Kabel der negative (-) Anschluss. Fehler, die durch falsche Verbindungen entstehen, sind nicht durch die Garantie abgedeckt.“***

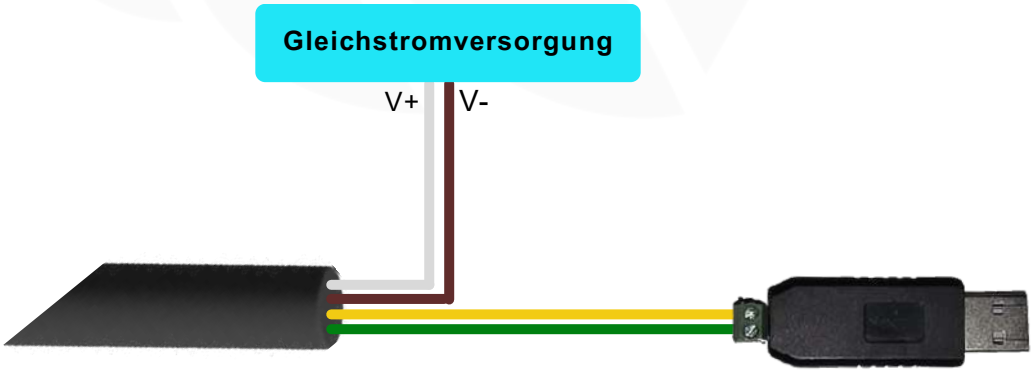

VSİAS Ingenieurwesen Industrie AG. Alle Rechte vorbehalten.

10 KOMMUNIKATION

Die Visionsen Smart Tool Software ermöglicht die Konfiguration von Modbus®-Umgebungstemperatursensoren und die Überwachung von Echtzeitdaten.

10.1 Verbindungseinstellungen



- Die Visionsen Smart Tool Anwendung kann unter www.visionsen.com heruntergeladen werden.
- Nach dem Herunterladen der Anwendung wird die Installation durchgeführt.
- Der Konverter wird an den USB-Port des Computers angeschlossen.
- Der COM-Port wird ausgewählt.
- Baudrate: 9600
- Stoppbits: 1
- Parität: Keine
- Adresse: 1
- Drücken Sie die Schaltfläche „Verbinden“.
- Bei erfolgreicher Verbindung beginnen die aktuellen Sensordaten im unteren Bereich automatisch gelesen zu werden.

Konfigurieren Sie die geeigneten Verbindungseinstellungen im Bereich „Neue Verbindungseinstellungen“ und schließen Sie die Einrichtung durch Klicken auf die Schaltfläche „Einstellungen senden“ ab.

Achtung : Stellen Sie vor der Adressänderung sicher, dass kein anderer Sensor mit derselben Adresse definiert ist. Speichern Sie die geänderten Verbindungseinstellungen zusammen mit der Seriennummer des Sensors.

Achtung : Wenn der Konverter-Port im COM-Port-Bereich nicht gefunden wird, wiederholen Sie den Verbindungsvorgang anhand der unten angegebenen Schritte.

Falls der COM-Port nicht gefunden wird:

1. Aktualisieren Sie den USB-Treiber.
2. Geben Sie in das Suchfeld des Computers „Geräte-Manager“ ein.
3. Geräte-Manager > Anschlüsse (COM und LPT) > USB-SERIAL CH----; dort wird der Port überprüft.
4. Falls beim Anschließen des USB-RS485-Konverters der Reiter „Anschlüsse“ nicht angezeigt wird, überprüfen Sie die Treiberaktualisierung.
5. Starten Sie den Computer neu.
6. Wiederholen Sie die Prüfungen ab Schritt 2.

VSİAS Ingenieurwesen Industrie AG. Alle Rechte vorbehalten.

10 KOMMUNIKATION

10.2 Registeradressen

Wenn die im Modbus®-Mapping definierten Registeradressen geändert werden sollen:

- Im Anwendungs-Tab-Menü wird „Register Adressen“ ausgewählt.
- Für den gewünschten Sensor wird die neue Adresse in das Feld eingetragen.
- Nach dem Drücken der Schaltfläche „Einstellungen senden“ kann die neue Registeradresszuweisung vorgenommen werden.

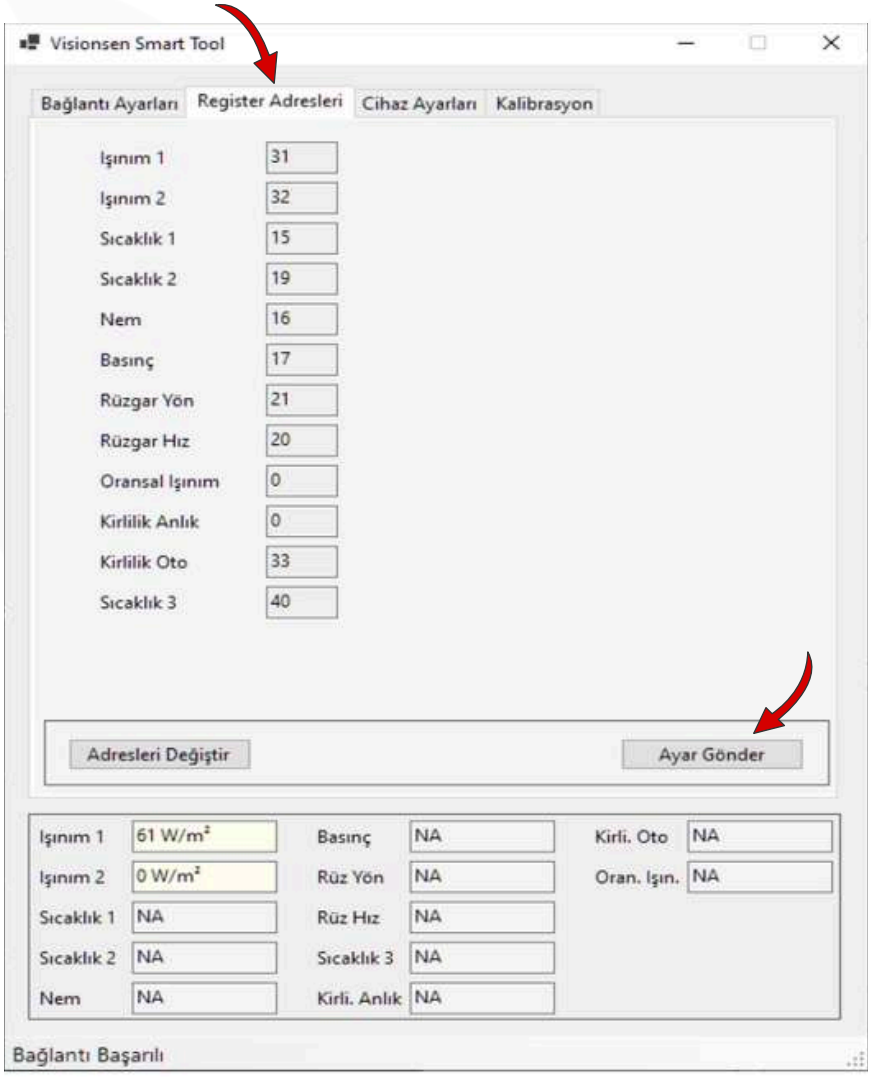

Achtung : ***Wenn das zugewiesene Register bereits einem anderen Sensor zugeordnet ist, tritt ein Fehler auf. Stellen Sie vor der Änderung sicher, dass das zugewiesene Register frei ist.***

VSİAS Ingenieurwesen Industrie AG. Alle Rechte vorbehalten.

10 KOMMUNIKATION

10.3 Modbus®-Tabelle und Konfigurationseinstellungen

Kommunikationsparameter:

Baudrate : 9600

Parität : None

Datenbits : 1

Stoppbits : 1

Adresse : 1

Wenn Sie die Software vor Ort verwenden, stellen Sie sicher, dass sie auf dem Laptop vorinstalliert ist.

Für weitere Informationen zu Installation, Überwachung und Datenaufzeichnung können Sie die angegebenen Kontaktadressen kontaktieren.

Adresse		Typ	Verstärkung	Einheit	Beschreibung
Hex	**Decimal**				
0x0F	151	uint16	10	°C	Ortam Sıcaklık Senörü

VSİAS Ingenieurwesen Industrie AG. Alle Rechte vorbehalten.

11 MODELLE

Modelle von Umgebungstemperatursensoren

Model	ATS-P	ATS-AN	ATS-MB
P	+		
Modbus RTU RS-485			+
Analog 4-20 mA		+	

VSİAS Ingenieurwesen Industrie AG. Alle Rechte vorbehalten.